GLASSPEÇAS

ESCALA REAL (mm)

RECORTE PARA **1007 - Vidro / Alvenaria**
1008 - Vidro / Vidro

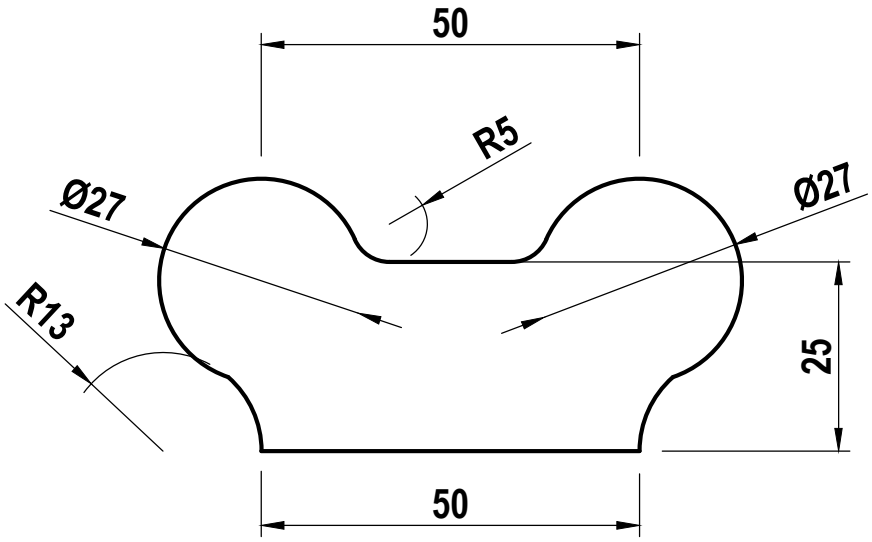

MEDIDAS EM MILÍMETROS

Glasspeças Indústria e Comércio Ltda.
Ferragens e Acessório para Vidro Temperado.
Rua:Alto do Bonfim,328 - V.Sta. Catarina - 04382 - 070 - São Paulo - SP.
Fone(11) 5670.9900
Site: www.glasspecas.com.br - **Email:** glasspecas@glasspecas.com.br